V-01 / Haus Sommerfeld

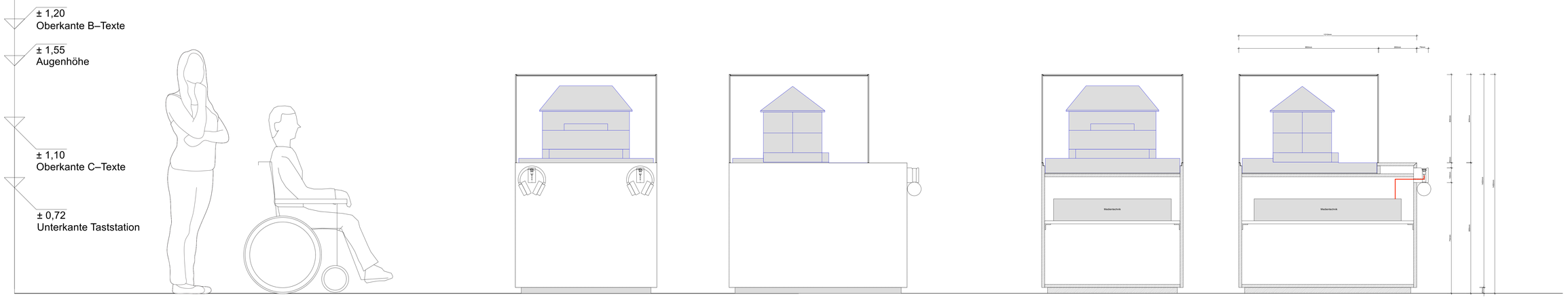

Kopfhöhreraufhängung siehe Plan BHA-LD-09

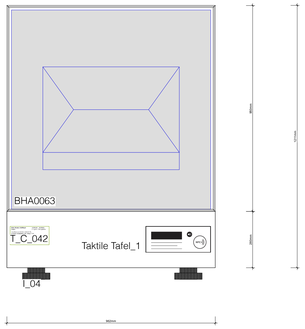

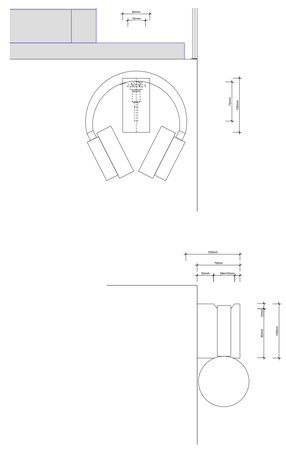

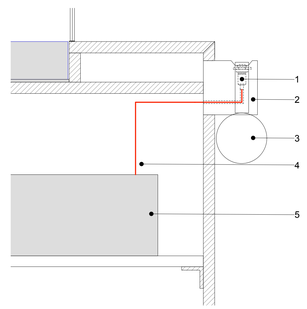

1 Sensor Kopfhörerablage
2 Aufängung Kopfhörer
3 Kopfhörer
4 Kabelführung
5 Medientechnikfach

Alle Maße sind am Bau zu prüfen. Diese Zeichnung dient der Ausführungs- und Produktionsvorbereitung, ersetzt jedoch keine Werk- oder Werkstattplanung. Der Auftragnehmer ist verpflichtet, die erforderlichen Werk- und Montagepläne eigenverantwortlich zu erstellen und mit dem Planungsbüro abzustimmen. Die Hinweispflicht des Auftragnehmers umfasst die eigenständige Prüfung der Planunterlagen auf Vollständigkeit, Plausibilität und technische Umsetzbarkeit sowie die unverzügliche schriftliche Mitteilung etwaiger Abweichungen, Widersprüche oder Ausführungsrisiken an das Planungsbüro.

Plannummer	SoHau_V-01	1:10 DIN A0	Auftraggeber*in: Bauhaus-Archiv / Museum für Gestaltung, Kreseebeckstraße 1, D-10623 Berlin
Planname	Sockel&Haube / V-01 / Haus Sommerfeld	04.08.26	Projekt: 187 BHA — Erstbespielung Bauhaus Archiv